1 PLEASE CHOOSE THE BELOW INFORMATION OF YOUR ATV
2 PLEASE WRITE DOWN THE QUANTITY YOU WANT IN COLUMN "ORDER"
3 PLEASE WRITE DOWN IN COLUMN "REMARK" WHEN YOU THINK IT IS NECESSARY TO INFORM
4 PLEASE DON'T MAKE ANY CHANGE TO THE ORIGINAL INFORMATION IN THIS SHEET
5 PLEASE ALWAYS USE THIS SHEET TO ORDER PARTS AND SEND BACK TO US BY EMAIL

YONGKANG EAGLE MOTOR CO.,LTD

CE MODEL: HX125K
EPA MODEL:K125

方向把总成

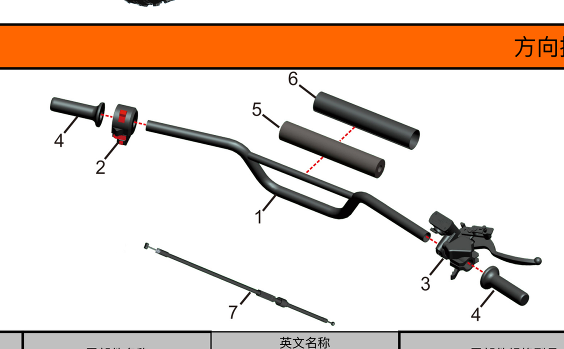

序号 S/N	零部件代号 Part No.	零部件名称	英文名称 English Parts Name	零部件规格型号	零部件状态	数量(PCS) Req.Quantity	分类 Familly	单价 Price	购买量 Order	金额 Amount	备注 Remark
1	12501A-100100B	手把管	handle pipe	MADIX125	组焊件/Φ22*1.5*720mm/带横杆/电泳黑色	1	A				
2	12501A-161100A	组合开关	Combination switch	三功能	带电启动、大灯、熄火/无喇叭按钮	1	D				
3	12501A-180200A	加油器带刹把	thrumb accelerator with brake lever	鼓式双刹	带拇指加油器，金吉小把	1	B				
4	12501A-270100A	把手套	handle bar grip	黑色	普通橡胶把套	2	C				
5	12505B-101001A	护胸棉	chest protect sponge	Φ15*Φ46*193mm	圆柱	1	E				
6	12505B-101002A	护胸棉外罩	chest protect PU cover	200*170（带ACE POWER）	圆柱	1	E				
7	12501A-170100A	油门线	Throttle cable	MADIX	外线L=735mm/行程A+B=81mm	1	B				

方向柱总成

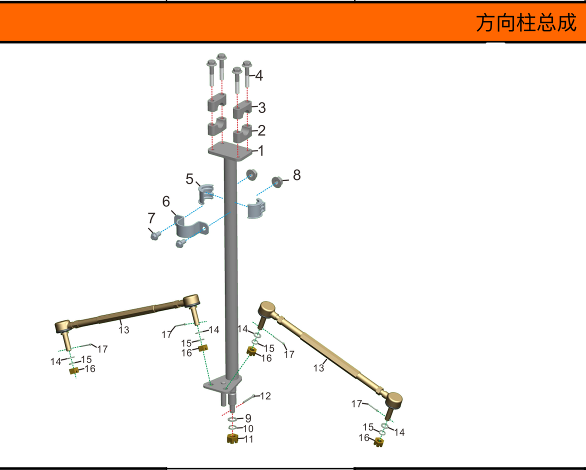

序号 S/N	零部件代号 Part No.	零部件名称	英文名称 English Parts Name	零部件规格型号	零部件状态	数量(PCS) Req.Quantity	分类 Familly	单价 Price	购买量 Order	金额 Amount	备注 Remark
1	12501A-100400A	方向柱	steering clounm	MADIX	组焊件/Φ25*545mm*M12/喷塑	1	A				
2	12501A-100302A	手把管下夹块	Direction clamp the lower block	Φ22	铝制压铸/黑色/安装距34	2	B				
3	12501A-100301A	手把管上夹块	Direction clamp the upper block	Φ22	铝制压铸/黑色/安装距34	2	B				
4	GB/T16674.2M8*50B8.8	六角法兰面螺栓	Hexagon flange bolt	M8*50mm	镀兰白锌	4	F				
5	12501A-100500A	方向柱夹块	steering column clamp block	白色	尼龙	2	C				
6	12501A-100412A	方向柱抱箍	steering column hoop	MADIX	冲压件/2.5mm/达克罗	1	A				
7	GB/T16674M8*16B8.8	六角法兰面螺栓	Hexagon flange bolt	M8*16mm	镀兰白锌	2	F				
8	GB/T6183.1M8B8.8	非金属嵌件六角法兰面锁紧螺母	Screw	M8	镀兰白锌	2	F				
9	GB/T97.1D12B	平垫圈	flat washer	Φ12*Φ24*1.5mm	镀兰白锌	1	F				
10	GB/T93D12B	弹簧垫圈	spring washer	Φ12mm	镀兰白锌	1	F				
11	GB/T9457M12C8.8	开槽螺母	Castle nut	M12	镀兰白锌	1	F				
12	GB/T91D2*20B	开口销	split pin	Φ2*20mm	镀彩锌	1	F				
13	12505B-101500A	转向拉杆	Steering track rod	L220mm	球销螺纹长22mm/28mm/带4个M10开槽螺母/短装方向柱，长装转向节	2	B				
14	GB/T97.1D10B	平垫圈	flat washer	Φ10*Φ22*1mm	镀兰白锌	6	F				
15	GB/T93D10B	弹簧垫圈	spring washer	Φ10mm	镀兰白锌	4	F				
16	GB/T9457M10C8.8	开槽螺母	castle nut	M10	镀彩锌	4	B/1				
17	GB/T91D2*20B	开口销	split pin	Φ2*20mm	镀兰白锌	4	F				

前后货架总成

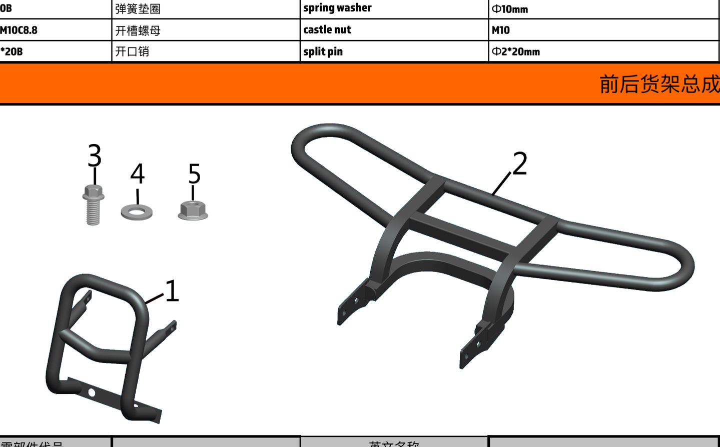

序号 S/N	零部件代号 Part No.	零部件名称	英文名称 English Parts Name	零部件规格型号	零部件状态	数量(PCS) Req.Quantity	分类 Familly	单价 Price	购买量 Order	金额 Amount	备注 Remark
1	12505B-220100A	前保险杠	front bumper	K125	组焊件/Q195/喷塑	1	A				
2	12505B-220400A	后货架	rear rack	K125	组焊件/Q195/喷塑	1	A				
3	GB/T16674M8*16B8.8	六角法兰面螺栓	Hexagon flange bolt	M8*16mm	镀兰白锌(前保险杠4、后货架4)	8	F				
4	GB/T96.1D8B	平垫圈	flat washer	Φ8*Φ22*1.5mm	镀兰白锌(后货架)	4	F				
5	GB/T6183.1M8B8.8	非金属嵌件六角法兰面锁紧螺母	Screw	M8	镀兰白锌(前保险杠)	2	F				

前悬挂总成

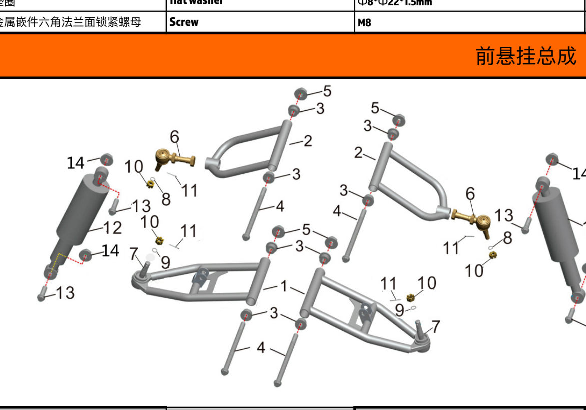

序号 S/N	零部件代号 Part No.	零部件名称	英文名称 English Parts Name	零部件规格型号	零部件状态	数量(PCS) Req.Quantity	分类 Familly	单价 Price	购买量 Order	金额 Amount	备注 Remark
1	12505B-080200A	前下摇臂	front lower swing arm	K125	压装球壳款/组焊件/喷塑	2	A				
2	12505B-080100A	前上摇臂	front upper swing arm	K125	球头可调式/组焊件/喷塑	2	A				
3	12505B-080400A	摇臂尼龙套	suspension arm nylon cap	Φ20*Φ10*137mm台阶Φ25*3		8	C				
4	GB/T16674.2M10*190B8.8	六角法兰面螺栓	Hexagon flange bolt	M10*190mm/螺纹长度25mm	镀兰白锌	4	F				
5	GB/T6183.1M10B8.8	非金属嵌件六角法兰面锁紧螺母	Screw	M10	镀兰白锌	4	F				
6	12501A-080103A	摇臂可调球头	Adjustable ball joint	M14	球销锥度/螺纹M12*1.5/带2个台阶螺母/带1个M12开槽螺母	2	B				
7	12505B-080203A	压装球头	Pressed ball head	110铸钢下球壳	含：头盖、防尘橡胶套、金属卡簧、白色尼龙套）	2	B				
8	GB/T93D12B	弹簧垫圈	spring washer	Φ12	镀兰白锌	2	F				
9	GB/T97.1D12B	平垫圈	flat washer	Φ12*Φ24*1.5mm	镀兰白锌	2	F				
10	GB/T9457M12C8.8	开槽螺母	Castle nut	M12	镀彩锌/球头自带	4	B/1				
11	GB/T91D2*20B	开口销	split pin	Φ2*20mm	镀兰白锌	4	F				
12	12505B-140101A	普通前减震器	front shock absorber	Φ8*Φ265*280	2-Φ10/吊环开档20/不带回弹阻尼	2	B				
13	GB/T16674.2M10*45B8.8	六角法兰面螺栓	Hexagon flange bolt	M10*45mm	镀兰白锌	4	F				
14	GB/T6183.1M10B8.8	非金属嵌件六角法兰面锁紧螺母	Screw	M10	镀兰白锌	4	F				

转向机构总成

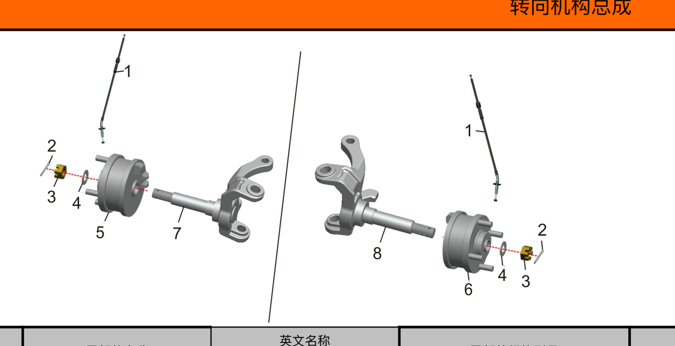

序号 S/N	零部件代号 Part No.	零部件名称	英文名称 English Parts Name	零部件规格型号	零部件状态	数量(PCS) Req.Quantity	分类 Familly	单价 Price	购买量 Order	金额 Amount	备注 Remark
1	12501A-170600A	毂刹线	Drum brake cable	L=1100行程72mm		2	B				
2	GB/T91D2.5*25B	开口销	split pin	Φ2.5*25mm	镀兰白锌	2	F				
3	GB/T9457M14C8.8	开槽螺母	Castle nut	M14	镀彩锌	2	F				
4	GB/T96.1D14A	平垫圈	flat washer	Φ14*Φ28*1.5mm	镀兰白锌	2	F				
5	12501A-070702A	右毂刹	drum brake right	PCD110mm-4*M10*23	表面处理电泳黑	1	B				
6	12501A-070701A	左毂刹	drum brake left	PCD110mm-4*M10*23	表面处理电泳黑	1	B				
7	12501A-101604A	右转向节	right steering knuckle	MADIX	轴径17/螺纹M14*1.5	1	B				
8	12501A-101603A	左转向节	left steering knuckle	MADIX	轴径17/螺纹M14*1.5	1	B				

车架/发动机总成组件 Frame Component

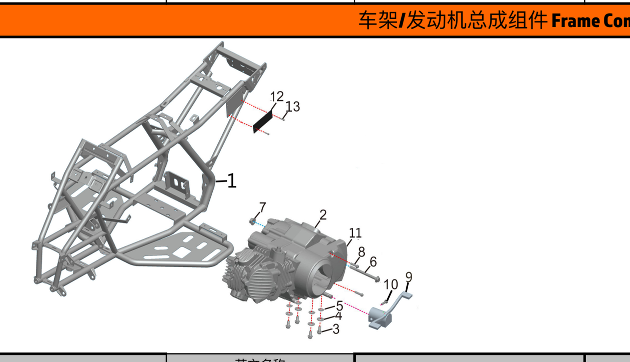

序号 S/N	零部件代号 Part No.	零部件名称	英文名称 English Parts Name	零部件规格型号	零部件状态	数量(PCS) Req.Quantity	分类 Familly	单价 Price	购买量 Order	金额 Amount	备注 Remark
1	12505B-020100A	车架	frame	K125	组焊件/Q195/后扶手分体、带圆形孔/喷塑	1	A				
2	12505B-010200A	发动机	engine	恒胜扩120 1+1 428链轮/13齿	C大盖款，黑色，自吸，风冷，电启动，全波，6级线圈，双臂挂档杆	1	B				
3	GB/T16674M8*20B8.8	六角法兰面螺栓	Hexagon flange bolt	M8*20mm	镀兰白锌	4	F				
4	GB/T93D8B	弹簧垫圈	spring washer	Φ8	镀兰白锌	4	F				
5	GB/T96.1D8B	平垫圈	flat washer	Φ8*Φ22*1.5mm	镀兰白锌	4	F				
6	GB/T16674.2M8*105B8.8	六角法兰面螺栓	Hexagon flange bolt	M8*105mm	镀兰白锌	1	F				
7	GB/T6183.1M8B8.8	非金属嵌件六角法兰面锁紧螺母	Screw	M8	镀兰白锌	1	F				
8	GB/T16674M6*25B8.8	六角法兰面螺栓	Hexagon flange bolt	M6*25mm	镀兰白锌/发动机自带	2	B/1				
9	12501A-060101A	双臂挂档杆	Hold the lever with both arms		发动机配	1	B/1				
10	GB/T5782M6*20B8.8	六角头螺栓	hexagon bolt	M6*20mm	发动机自带	1	B/1				
11	12501A-010301A	发动机边盖	engine side cover	尾盖	发动机自带	1	B/1				
12	12501A-800100A	铝牌	aluminum plate	MADIX	全黑91*34Φ3孔	1	B				
13	GB/T12618D3.5*15B	抽芯铆钉	self-plugging rivet	Φ3.5*15mm	铝	2	F				

化油器组件 oil tank component

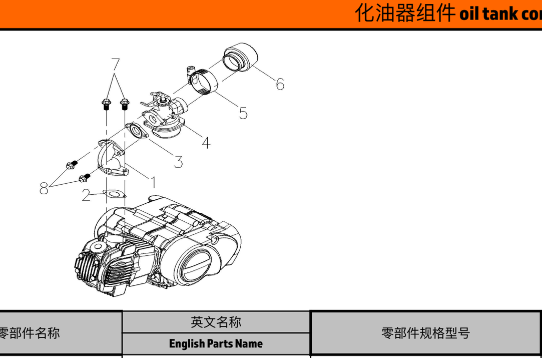

序号 S/N	零部件代号 Part No.	零部件名称	英文名称 English Parts Name	零部件规格型号	零部件状态	数量(PCS) Req.Quantity	分类 Familly	单价 Price	购买量 Order	金额 Amount	备注 Remark
1	12501A-030101A	进气管	inlet pipe		发动机自带	1	B/1				
2	12501A-030102A	进气管纸垫	inlet pipe paper pad		发动机自带	1	B/1				
3	12501A-030103A	进气管胶垫	inlet pipe rubber blanket		发动机自带	1	B/1				
4	12501A-030202B	化油器	carburetor	JK/PZ20/EPA	打码PZ20Fa-125	1	B				
5	12501A-030302A	空滤器抱箍	air filter hoop	口径34mm-46mm	空滤器	1	B/1				
6	12501A-030300A	空滤器	air filter	Φ32孔径	丝网墙形空滤器/自带抱箍	1	B				
7	GB/T5782M6*25B8.8	六角头螺栓	hexagon bolt	M6*25	镀兰白锌/发动机自带	1	B/1				
8	GB/T5782M6*20B8.8	六角头螺栓	hexagon bolt	M6*20	镀兰白锌/发动机自带	2	B/1				

燃油箱组件 oil tank component

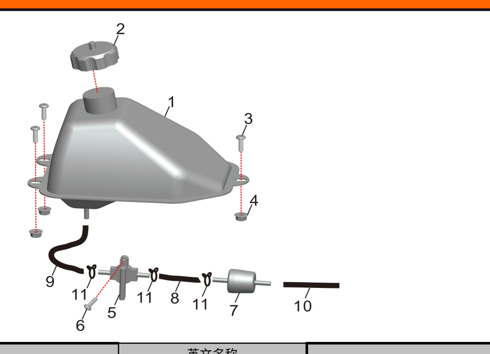

序号 S/N	零部件代号 Part No.	零部件名称	英文名称 English Parts Name	零部件规格型号	零部件状态	数量(PCS) Req.Quantity	分类 Familly	单价 Price	购买量 Order	金额 Amount	备注 Remark
1	12505B-150100A	燃油箱	fuel tank	K125	三孔铁油箱/凸式/黑色/自带油箱盖	1	B				
2	12505B-150101A	油箱盖	fuel tank cap	K125	外塑料黑色/内金属螺纹/油箱自带	1	B/1				
3	GB/T70.2M6*16B8.8	内六角平圆头螺钉	Secure rubber cover on front of oil	M6*16mm	镀兰白锌	3	F				
4	GB/T6183.1M6B8.8	非金属嵌件六角法兰面锁紧螺母	locking nut	M6	镀兰白锌	3	F				
5	12501A-150200A	油开关	fuel switch	单向式	Φ6单孔固定	1	B				
6	GB/T70.1M6*16B8.8	内六角圆柱头螺钉	bolt	M6*16mm	镀兰白锌	1	F				
7	12501A-150600A	油箱过滤器	fuel filter	白色	塑料	1	C				
8	12505B-150412B	燃油管	fuel hose	φ9*φ4.5*长150mm	EPA/TAIZHOU HONGYUN	1	C				
9	12501A-150413B	燃油管	fuel hose	φ9*φ4.5*长200mm	EPA/TAIZHOU HONGYUN	1	C				
10	12505B-150411B	燃油管	fuel hose	φ9*φ4.5*长80mm	EPA/TAIZHOU HONGYUN	1	C				
11	12505B-150401A	油管卡箍	Tubing clamp	Φ9钢丝卡簧	镀兰白锌	3	G				

后平叉组件 rear flat fork

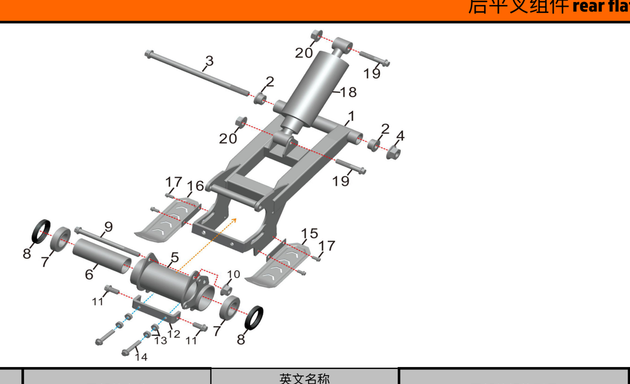

序号 S/N	零部件代号 Part No.	零部件名称	英文名称 English Parts Name	零部件规格型号	零部件状态	数量(PCS) Req.Quantity	分类 Familly	单价 Price	购买量 Order	金额 Amount	备注 Remark
1	12505B-110100A	管件后平叉	rear fork	K125	组焊件/喷塑	1	A				
2	12505B-110102A	平叉尼龙套	Plain nylon sleeve	台阶Φ38*Φ22.5*20/内孔Φ12*总长23mm		2	C				
3	GB/T16674.2M12*220B8.8	六角法兰面螺栓	Hexagon flange bolt	M12*220mm	镀兰白锌	1	F				
4	GB/T6183.1M12B8.8	非金属嵌件六角法兰面锁紧螺母	locking nut	M12	镀兰白锌	1	F				
5	12505B-120101A	后轴承座	rear shaft bearing pedestal	K125	组焊件/喷塑	1	A				
6	12505B-120103A	后轴承座内对管	rear shaft bearing pedestal inner	K125	管件Φ31*Φ16*108.5mm/毛坯	1	A				
7	GB/T276T6006RS	深沟球轴承	bearing 6003RS	6006RS		2	G				
8	JB/ZQ4075035*55*8	油封	oil seal	35*55*8		2	G				
9	GB/T16674.2M10*135B8.8	六角法兰面螺栓	Hexagon flange bolt	M10*135mm	镀兰白锌	1	F				
10	GB/T6183.1M10B8.8	非金属嵌件六角法兰面锁紧螺母	locking nut	M10	镀兰白锌	1	F				
11	GB/T16674M10*20B8.8	六角法兰面螺栓	Hexagon flange bolt	M10*20mm	镀兰白锌	2	F				
12	12505B-120205A	千斤调节器	screw adjust the chain	K125	冲压件宽20mm*4mmT/电泳黑色	1	A				
13	GB/T41M8B8.8	六角普通螺母	Hexagonal plain nut	M8/加厚	军绿	4	F				
14	GB/T5782M8*50B8.8	六角螺栓	hexagon bolt	M8*50mm 全螺纹	黑色	2	F				
15	12505B-220901A	链条护片左	Chain protection plate left	K125	冲压件1mmT/电泳黑色	1	A				
16	12505B-220902A	链条护片右	Chain protection plate right	K125	冲压件1mmT/电泳黑色	1	A				
17	GB/T16674M6*12B8.8	六角法兰面螺栓	Hexagon flange bolt	M6*12mm	镀兰白锌	4	F				
18	12505B-140202A	液压阻尼后减震器	Hydraulically damped rear shock	Φ10*Φ65*235	2~Φ10/吊环开档30/带回弹阻尼	1	B				
19	GB/T16674.2M10*55B8.8	六角法兰面螺栓	Hexagon flange bolt	M10*55mm	镀兰白锌	2	F				
20	GB/T6183.1M10B8.8	非金属嵌件六角法兰面锁紧螺母	locking nut	M10	镀兰白锌	2	F				

后平叉组件 rear flat fork

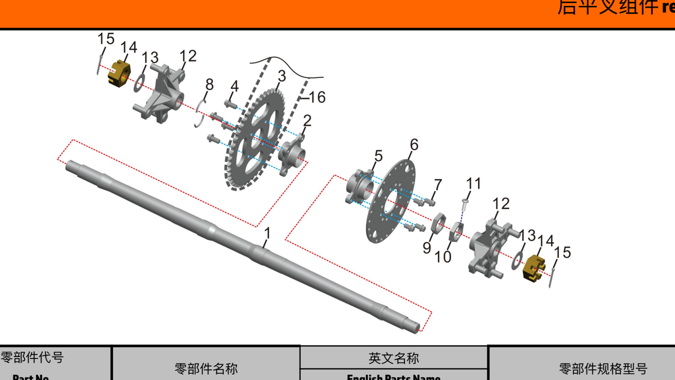

序号 S/N	零部件代号 Part No.	零部件名称	英文名称 English Parts Name	零部件规格型号	零部件状态	数量(PCS) Req.Quantity	分类 Familly	单价 Price	购买量 Order	金额 Amount	备注 Remark
1	12501A-120300A	后轮轴	rear shaft	740mm/Φ30/45#	内花键Z28/法兰花键Z24镀彩锌	1	B				
2	12501A-120203A	链盘座	chain disk foundation	MADIX/Z28齿	PCD68-4*M8/加工卡环槽/电泳黑	1	B				
3	12501A-120600A	链轮盘	chain sprocket	428#45齿	PCD68-4*Φ8.2	1	B				
4	GB/T16674M8*16B8.8	六角法兰面螺栓	Hexagon flange bolt	M8*16mm	镀兰白锌	4	F				
5	12501A-120204A	后碟刹座	rear disc brake mounting seat	MADIX/Z28齿	PCD68-4*M8/加工卡环槽/电泳黑	1	B				
6	12501A-070200A	后碟刹盘	rear brake disc	Φ170/厚4mm	PCD68-4*Φ8.2	1	B				
7	GB/T16674M8*12B8.8	六角法兰面螺栓	Hexagon flange bolt	M8*12mm	镀兰白锌	4	F				
8	GB/T895.2D27C	轴用钢丝挡圈	steel collar of shaft	Φ27	镀彩锌	2	G				
9	12501A-310201A	特制六角螺母	Hexagon nut	M27	镀彩锌	1	F				
10	12501A-310201B	特制六角螺母	Hexagon nut	M27/带M6螺孔	镀彩锌	1	F				
11	GB/T818M6*10B4.8	十字槽盘头螺钉	cross recess pan head screw	M6*10mm	镀兰白锌	1	F				
12	12501A-120400A	后轮法兰	rear flange	MADIX/Z24	PCD110-4*M10*30	2	B				
13	GB/T97.1D20B	平垫圈	flat washer	Φ20*Φ37*2mm	镀兰白锌	2	F				
14	GB/T9457M20C8.8	开槽螺母	castle nut	M20加厚型	镀彩锌	2	F				
15	GB/T91D2.5*25B	开口销	split pin	Φ2.5*25mm	镀兰白锌	2	F				
16	GB/T9785T428*96	链条	chain	428#/96节		1	G				

排气管组件 Muffler Component

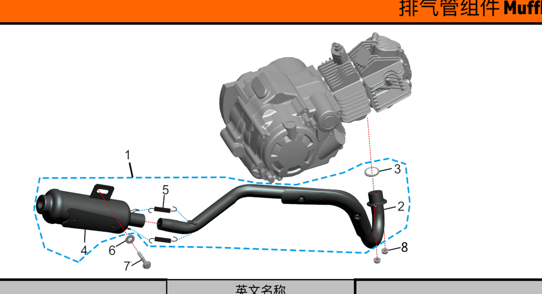

序号 S/N	零部件代号 Part No.	零部件名称	英文名称 English Parts Name	零部件规格型号	零部件状态	数量(PCS) Req.Quantity	分类 Familly	单价 Price	购买量 Order	金额 Amount	备注 Remark
1	12501A-040100A	排气管总成	exhaust pipe assembly	MADIX	高温黑/带排气管前弯管Φ28、消音筒、后筒拉簧、铜垫	1	B				
2	12501A-040101A	排气管前弯管	exhaust pipe	Φ28	高温黑/带排气管防烫片	1	B/1				
3	12501A-40104A	排气管铜垫	front muffler copper packing		排气管自带	1	B/1				
4	12501A-040103A	后消音筒	muffler		铁	1	B/1				
5	12501A-040111A	后筒拉簧	spring	Φ1.5*50	排气管自带/黑色	2	B/1				
6	GB/T6187.1M6B8.8	六角法兰面自锁螺母	locking nut	M6	镀兰白锌	2	F				
7	GB/T16674M8*16B8.8	六角法兰面螺栓	Hexagon flange bolt	M8*16mm	镀兰白锌	1	F				
8	GB/T96.1D8B	平垫圈	flat washer	Φ8*Φ22*1mm	镀兰白锌	1	F				

制动系统

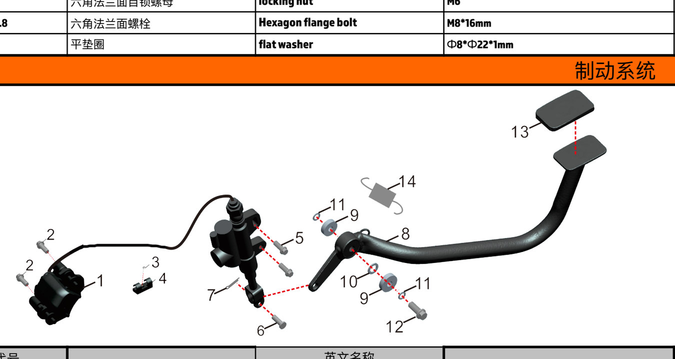

序号 S/N	零部件代号 Part No.	零部件名称	英文名称 English Parts Name	零部件规格型号	零部件状态	数量(PCS) Req.Quantity	分类 Familly	单价 Price	购买量 Order	金额 Amount	备注 Remark
1	12505B-070305A	一拖一制动器	brake assembly	碟刹器单泵/脚刹	油管L=500mm/顶杆L85mm/安装距49	1	B				
2	GB/T16674M8*16B8.8	六角法兰面螺栓	Hexagon flange bolt	M8*16mm	镀兰白锌	2	F				
3	GB/T819.2M6*12B8.8	十字槽沉头螺钉	nut	M6*12mm	镀兰白锌	1	F				
4	12505A-221000A	油管夹	hose fixing	后刹车用	黑色塑料	2	C				
5	GB/T16674M8*20B8.8	六角法兰面螺栓	Hexagon flange bolt	M6*20mm	镀兰白锌	2	F				
6	12505B-070316A	圆柱销	round pin			1	B/1				
7	GB/T91D2*20A	开口销	split pin	Φ2*20	镀兰白锌	1	B/1				
8	12501A-070401A	脚刹杆	The foot brake lever	MADIX	组焊件/Q195/Φ19*1.5mm/喷塑	1	A				
9	GB/T276T608ZZRS	深沟球轴承	deep groove ball bearing	608ZZ		2	G				
10	GB/T5287D8B	平垫圈	flat washer	Φ8*Φ16*3mm(加厚型)	镀兰白锌	1	F				
11	GB/T97.1D8B	平垫圈	flat washer	Φ8*Φ16*1.5mm	镀兰白锌	2	F				
12	GB/T16674M8*30B8.8	六角法兰面螺栓	Hexagon flange bolt	M8*30mm	镀兰白锌	1	F				
13	12505B-271100A	脚刹橡胶套	Foot brake rubber cover	黑色橡胶		1	C				
14	12501A-310301A	拉簧	tension spring	Φ2*40	镀兰白锌	1	B				

前后轮胎组件

序号 S/N	零部件代号 Part No.	零部件名称	英文名称 English Parts Name	零部件规格型号	零部件状态	数量(PCS) Req.Quantity	分类 Familly	单价 Price	购买量 Order	金额 Amount	备注 Remark
1	12501A-290600A	轮辋装饰片	metal decorative plate	MADIX	冲压件1mm/喷塑橙色/4孔Φ11.5间距110mm	4	A				
2	12505B-290400A	前越野轮胎	front off road tire	8寸	20*6-8/块状胎纹	2	B				
3	12501A-290100A	前铁轮辋	front rim	8寸	8"*5/ET-17.5/PCD110-4*Φ10.5/梅花孔	2	B				
4	12505B-300400A	后越野轮胎	rear off road tire	8寸	18*10-8/块状胎纹	2	B				
5	12505B-300100A	后铁轮辋	rear rim	8寸	8"*5/ET+17.5/PCD110-4*Φ10.5/梅花孔	2	B				
6	GB/T6183.1M10B8.8	非金属嵌件六角法兰面锁紧螺母	Screw	M10	镀兰白锌	16	F				

覆盖件

序号 S/N	零部件代号 Part No.	零部件名称	英文名称 English Parts Name	零部件规格型号	零部件状态	数量(PCS) Req.Quantity	分类 Familly	单价 Price	购买量 Order	金额 Amount	备注 Remark
1	12505B-250101A	塑件前体	forebody plastic cover/ABS	K125	塑制	1	C				
2	12505B-250104A	塑件前左挡泥板	front Plastic fender left	K125	塑制	1	C				
3	12505B-250105A	塑件前右挡泥板	front Plastic fender right	K125	塑制	1	C				
4	12505B-250102A	塑件前左导流罩	front plastic fairing left	K125	塑制	1	C				
5	12505B-250103A	塑件前右导流罩	front plastic fairing right	K125	塑制	1	C				
6	12505B-250201A	塑件后体	rearbody plastic cover/ABS	K125	塑制	1	C				
7	12505B-250202A	塑件后左挡泥板	rear Plastic fender left	K125	塑制	1	C				
8	12505B-250203A	塑件后右挡泥板	rear Plastic fender right	K125	塑制	1	C				
9	12505B-250106A	灯具塑料罩	Plastic lamp cover	K125	塑制	1	C				
10	12505B-161003A	前照灯	headlight	K125	普通大灯	1	D				
11	12505B-250107A	前面罩	front cover	K125	塑制	1	C				
12	12505B-260100A	座垫	seat	K125	自带卡扣（表面镀彩锌）	1	B				
13	12501A-250301A	脚踏左后护板	rear pedal guard plate left	MADIX	塑制	1	C				
14	12501A-250302A	脚踏右后护板	rear pedal guard plate right	MADIX	塑制	1	C				
15	12505B-220801A	前体支撑	front plastics body support	K125	冲压件/2.5mm/达克罗	2	A				
16	12505B-220811A	后左挡泥板安装支架	Rear fender mounting bracket left	K125	冲压件2mmT/达克罗	1	A				
17	12505B-220812A	后右挡泥板安装支架	Rear fender mounting bracket right	K125	冲压件2mmT/达克罗	1	A				
18	12505B-220808A	后体支撑	rear plastics body support	K125	冲压件/2.5mm/达克罗	2	A				
19	12505B-161401A	空档显示灯	Neutral display indicator	N	单显/绿色	1	D				
20	12505B-161402A	倒档显示灯	reverse display indicator	R	单显/红色	1	D				
21	12505B-220501A	档显支架	gear indicator support		冲压件1mmT/达克罗	1	A				
22	12505B-161006A	后尾灯	tail light	MADIX	LED	1	D				
23	GB/T845M4*10B4.8	十字槽盘头自攻螺钉	nut	ST4*10mm	镀兰白锌(大灯)	4	F				
24	GB/T70.2M6*12B8.8	内六角平圆头螺钉	bolt	M6*12mm	镀兰白锌（塑件25、面罩2）	27	F				
25	GB/T70.2M6*16B8.8	内六角平圆头螺钉	bolt	M6*16mm	镀兰白锌（塑件12、脚踏板10）	22	F				
26	GB/T70.2M6*20B8.8	内六角平圆头螺钉	bolt	M6*20mm	镀兰白锌（塑件）	2	F				
27	GB/T97.1D5B	平垫圈	flat washer	Φ5*Φ12*1mm	镀兰白锌（大灯）	4	F				
28	GB/T97.1D6B	平垫圈	flat washer	Φ6*Φ16*1mm	镀兰白锌（尾灯）	2	F				
29	12501A-270300A	圆形橡胶垫	Round rubber pad	Φ6*Φ16*3		23	H				
30	GB/T6177M6B8.8	六角法兰面止退螺母	Hexagon flange stop bolt	M6	镀兰白锌（塑件）	30	F				
31	GB/T6177M5B8.8	六角法兰面止退螺母	Hexagon flange stop bolt	M5	镀兰白锌（尾灯）	2	F				
32	GB/T6183.1M6B8.8	非金属嵌件六角法兰面锁紧螺母	Screw	M6	镀兰白锌（脚踏）	6	F				
33	QC/T885 M6B	螺纹弹性卡片	Thread elastic card	M6	镀兰白锌（打靠1、面罩2）	3	F				

电器件

序号 S/N	零部件代号 Part No.	零部件名称	英文名称 English Parts Name	零部件规格型号	零部件状态	数量(PCS) Req.Quantity	分类 Familly	单价 Price	购买量 Order	金额 Amount	备注 Remark
1	12501A-160100A	蓄电池	battery	加液/12V,5A		1	D				
2	12501A-160200B	CDI点火器	CDI	EPA	打码JL110	1	D				
3	12501A-160300B	高压包	ignition coil	EPA	带金属屏蔽帽	1	D				
4	12501A-160400A	启动继电器	start relay	ZTXF		1	D				
5	12501A-160500A	整流器	rectifier	ZTXF		1	D				
6	12501A-160701A	电门锁	key ignition	一档4线		1	D				
7	12501A-161300A	单熄火遥控	Single flameout remote control		方形两孔带钥匙	1	D				
8	12505B-160901A	主电缆	wire harness	K125	前毂刹/后脚刹/带单熄火/带N/R档显/电器件在中间	1	D				
9	GB/T16674M6*16B8.8	六角法兰面螺栓	Hexagon flange bolt	M6*16mm	镀兰白锌（整流器）	1	F				
10	GB/T6177M6B8.8	六角法兰面止退螺母	Hexagon flange rubber stop nut	M6	镀兰白锌（整流器）	1	F				
11	GB/T6183.1M6B8.8	非金属嵌件六角法兰面锁紧螺母	locking nut	M6	镀兰白锌（高压包）	1	F				
12	GB/T818M4*12B4.8	十字槽盘头螺钉	Autonomous screw	M4*12mm	/镀兰白锌（遥控器）	1	F				
13	GB/T97.1D5B	平垫圈	flat washer	Φ5*Φ12*1mm	镀兰白锌（遥控器）	1	F				
14	GB/T41M4B8.8	六角普通螺母	Hexagonal plain nut	M4	镀兰白锌（遥控器）	1	F				

贴花/标贴

序号 S/N	零部件代号 Part No.	零部件名称	英文名称 English Parts Name	零部件规格型号	零部件状态	数量(PCS) Req.Quantity	分类 Familly	单价 Price	购买量 Order	金额 Amount	备注 Remark
1	12501A-780600A	打码标贴纸	VIN stickers			2	E				
2	12505B-790105A	贴花	stickers	ACE/K125/红色	PVC材质/16件组合/表面附定位膜	1	E				
3	12501A-780102A	座垫警告标贴	seat warning label	EPA		1	E				
4	12505B-780101A	塑件警告标贴	plastic warning label	EPA/16岁	5张/用在塑件主体上	1	E				
5	12501A-780103A	CDI警告标贴	CDI warning label			1	E				
6	12505B-780300A	排放标贴（易碎纸）	Emission label	125排量	铁油箱	1	E				
7	12505B-780200A	认证标贴	Certification label	嘉悦	贴在车架铭牌下方	1	E				
8	12501A-780400A	彩色图片贴纸	atv color sticker	用在木箱上		4	E				
9	12505B-780500A	挂牌	hang tag		5张/挂在手把上	1	E				

打包/配件

序号 S/N	零部件代号 Part No.	零部件名称	英文名称 English Parts Name	零部件规格型号	零部件状态	数量(PCS) Req.Quantity	分类 Familly	单价 Price	购买量 Order	金额 Amount	备注 Remark
1	12501A-850200A	配件包装箱	Accessory packing case	220*170*130mm	三层瓦楞	1	H				
2	12505B-810100A	说明书	manual	ACE		1	E				
3	12501A-780700A	DVD光盘	DVD disk	EGL Motor inc		1	E				
4	12501A-820100A	工具包	tool kit		（10/12扳手、带火花套筒螺丝刀）	1	E				
5	12501A-740110A	塑胶袋	plastic bag	100*180CM		1	H				
6	12501A-740110B	塑胶袋	plastic bag	60*55CM		4	H				
7	12501A-740110C	塑胶袋	plastic bag	30*40CM		3	H				
8	12501A-740120A	自封袋		100*150mm		2	H				
9	12501A-760200A	生产流程卡				1	H				
10	12501A-740300A	保护剂				0.2	H				
11	12501A-740400A	铁丝				1	H				
12	QB/T8852*200	扎带		4*200	黑色尼龙	2	H				
13	QB/T8852*150	扎带		2*150	黑色尼龙	3	H				
14	12503B-840100A	包装铁架		1260*740*620	分体式铁车脚	1	E				
15	12503B-850100B	包装纸箱		1280*760*620	天地盖	1	E				
16	12501A-740600A	包轴固定抱箍			冲压件/毛坯	2	E				